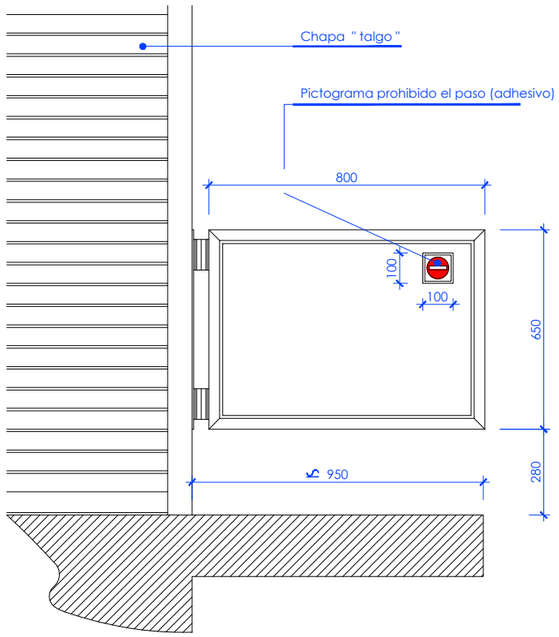

Alzado por " a "
Escala 1 / 10

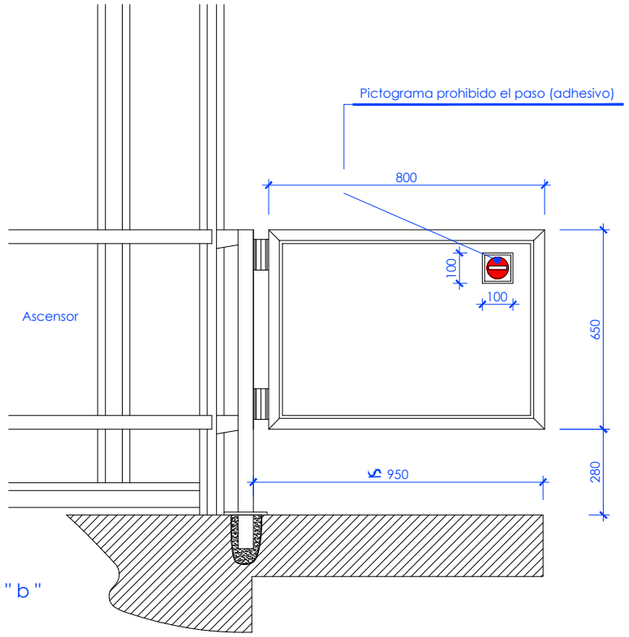

Alzado por " b "
Escala 1 / 10

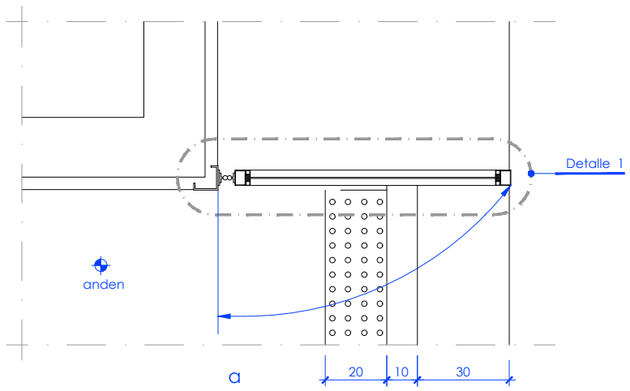

Planta - testero sin ascensor
Escala 1 / 10

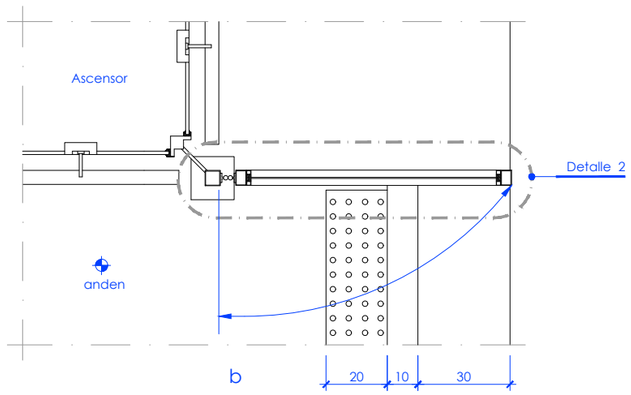

Planta - testero con ascensor
Escala 1 / 10

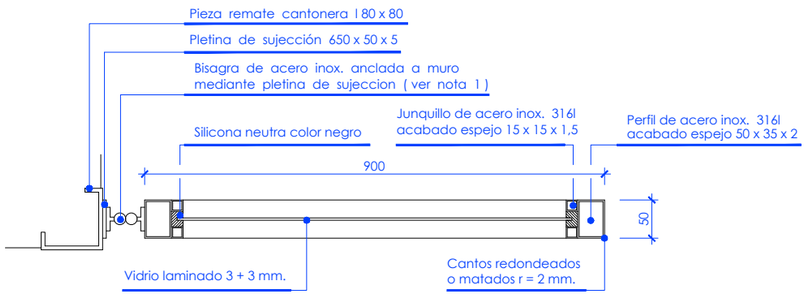

Detalle 1 - puerta de acceso a andén auxiliar
de cuartos técnicos por testero sin ascensor
Escala 1 / 4

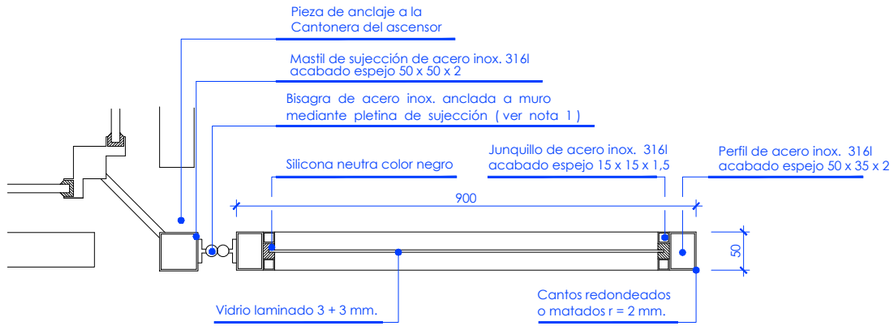

Detalle 2 - puerta de acceso a andén auxiliar
de cuartos técnicos por testero con ascensor
Escala 1 / 4

OHARRAK :
NOTAS :

1 - Todos los elementos serán de calidad AISI-316L y la tornilleria de tipo allen DIN - 912
2 - Las cotas están dadas en mm.

(*) Durante las obras se deberán verificar las medidas necesarias en cada extremo de andén.

REV.	CLASE DE MODIFICACION	FECHA	NOMBRE	COMP.	OBRA
A	PRIMERA EMISION	May.22	Fulcrum	ETS	

BERRIKUSPENAK / REVISIONES

AHOLKULARIA / CONSULTOR
FULCRUM

INGENIARI EGILEA
INGENIERO AUTOR
IGNACIO CRESPO FIDALGO
I.C.C.P. COLEG. Nº 11.138

AHOLKULARIAREN ERREFERENTZIA
REFERENCIA CONSULTOR

ERREFERENTZIA
REFERENCIA
2-2VA-022-110-A

EUSKO JAURLARITZA GOBIERNO VASCO
LURRALDE PLANGINTZA, ETXEBIZITZA ETA GARRAIO SAILA
DEPARTAMENTO DE PLANIFICACIÓN TERRITORIAL, VIVIENDA Y TRANSPORTES

euskal trenbide sarea
PROIEKTUAREN IKUSKAPENA ETA ZUZENDARITZA
INSPECCION Y DIRECCION DEL PROYECTO

ESKALA ORIGINALA ESCALA ORIGINAL
Indicadas
EN DIN A1
0
ESKALA GRAFIKOA ESCALA GRAFICA

PROIEKTUAREN IZENBURUA TITULO DEL PROYECTO
ANOETA GELTOKIKO BIGARREN ATONDOA ERAIKITZEKO PROIEKTUA
PROYECTO DE CONSTRUCCIÓN DEL 2º VESTÍBULO DE LA ESTACIÓN DE ANOETA

PLANOAREN IZENBURUA TITULO DEL PLANO
ESTACIÓN ANOETA
ACABADOS INTERIORES
ACABADOS DE ANDENES
DETALLE PUERTA DE ACCESO A ANDÉN AUXILIAR

PLANO ZK. / N. PLANO
5 .5.1
ORRIA / HOJA
8 Sigue 9

P:\vivos\X0000141\02 Vigentes\Planos\Proyecto constructivo\05-Estación Anoeta\05-05-Acabados interiores\05-05-01-Acabados de andenes\2-2VA-022-110-A.dwg